Modero ViewPoint Serie 5000

Alta tecnología en un tamaño ultra delgado y compacto

Llega la siguiente generación de los galardonados y exitosos paneles portátiles de control táctil Modero ViewPoint con la nueva serie con pantalla panorámica de 5.2". Los Modero ViewPoint 5200, 5150 y 5100.

Características Generales de la Nueva Serie MVP-5000

Serire MVP-5200

- El MVP-5200i dispone de un procesamiento rápido y eficaz de la energía lo que le permite soportar hasta 8 horas continuas de uso y hasta cuatro días en reposo, a la vez que su pantalla panorámica de 5.2" es capaz de mostrar la mayor resolución de cualquier panel táctil portable (800 x 480 WVGA a 180 DPI) y reproducir imágenes JPEG y PNG, así como vídeo streaming y audio MP3 y WAV.

- El ultra compacto MVP-5200i pesa 0.54 kgrms. y tiene una profundidad de 2 cm. Va equipado con WiFi 802.11b/g, intercom digital para hablar con otros paneles, botones físicos de navegación, soporte extraíble y los más altos estándares de seguridad inalámbrica. Como opción, se puede adquirir una estación de carga para sobremesa o para su carga cuando se coloca en la pared. Ambos accesorios, como el panel en sí, estarán disponibles en blanco brillante y negro brillante.

Serire MVP-5150

- El Modeo ViewPoint MVP5150 esta diseñado como una alternativa de menor coste al exitoso Panel Táctil Modero ViewPoint de pantalla de 5.2" MVP-5200i, el MVP-5150 es perfecto para los que desean el brillante diseño del 5200i pero no necesitan de todas las avanzadas características del mismo. Construido bajo la base del premiado 5200i proporciona un procesado rápido, un uso eficiente de la batería (hasta tres horas de uso continuado y dos días y medio en reposo) y una excelente resolución WVGA de 800x480 en una pantalla panorámica de 5.2". El brillante diseño es extremadamente compacto y ligero (sólo pesa 450 grs.) y se ajusta a las bases de carga para sobremesa y pared del 5200i.

- El MVP-5150 extiende el control del usuario a toda la casa y la oficina gracias a la comunicación WiFi que incorpora. El MVP-5150 funciona con la popular aplicación de AMX Resource Management Suite, la más robusta plataforma de software del mercado para la gestión, vigilancia y seguimiento de dispositivos, así como reservas de salas/aulas. También incorpora los más altos noveles de seguridad inalámbrica, como WEP, WPA, WPA2, EAP-TLS, EAP-TTLS y PEAP.

Serire MVP-5100

- El MVP-5100 ofrece comunicación de una vía por IR y es ideal para aplicaciones de control en salas individuales, como *home theatre, home office* o habitaciones de hotel. Su comunicación sólo por IR puede ser muy importante para aplicaciones críticas donde una conexión WiFi 802.11b/g o RF puede no estar permitida. Al igual que los otros paneles de la serie MVP-5000 ofrece una excelente resolución WVGA de 800x480 en una pantalla panorámica de 5.2"y viene acabado en negro brillante.

Serie MVP-5000

CARACTERISTICAS

MVP5100*
Este panel no dispone de comunicación WiFi

MVP5200

- Mayor rapidez en el procesado de la información, con menor cantidad de energía.
- Ultra ligero, compacto y muy elegante.
- Disponible en colores blanco y negro brillante.
- Pantalla panorámica de 5.2" con una resolución de 800x480
- Dispone de rueda de navegación para el control simple (derecha, izquierda, arriba y abajo) y una pantalla táctil para las funciones preprogramadas.
- Incorpora micrófono y altavoces para la función de intercomunicación.
- Movilidad inalambrica excepcional utilizando el estándar inalámbrico 802.11 b/g
- WEP, WPA, WPA2, EAP-TLS, EAP-TTLS y PEAP network security.

MVP5150 y MVP5100*

- Display 16x9 WVGA con resolución de 800x480 pixel.
- 802.11 b/g.
- WEP, WPA, WPA2, EAP-TLS, EAP-TTLS y PEAP network security.
- Acabado en negro brillante.
- Comunicación por IR
- Capacidad de Feedback
- Hasta tres horas de uso continuado y dos días y medio en reposo
- 128 MB memoria estándar / 256 MB memoria flash
- Base de carga opcional

DIMENSIONES

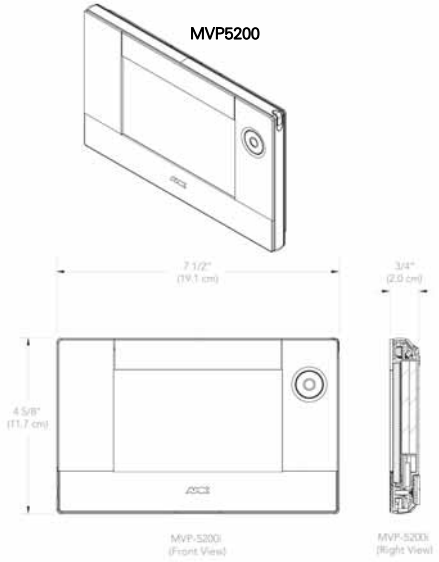

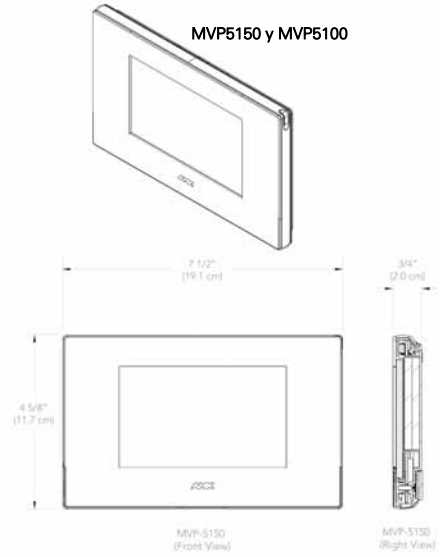

ESPECIFICACIONES

MVP5200

Especificaciones técnicas
- Pantalla 5.2" WVGA.
- Aspect ratio : 16x9.
- Resolución de pantalla (HV): 800x480 pixels
- 16.7M (24 bit profundidad de color)
- Intercomunicación con tecnología VoIP
- Memoria Flash NAND 128 MB / DDRAM Mobile 64 MB
- Puerto para auriculares y USB
- Unidad de batería interna integrada

Capacidades de Audio / Vídeo
- Soporta formato de imagen JPEG y PNG
- Soporta formato de audio MP3 y WAV.
- Soporta video streaming motion-JPEG utilizados por muchas IP y web cams

Dimensiones (HWD)
- 120.7 mm x 191.8 mm x 20.3 mm
- Peso: 0.6 Kg.

Accesorios opcionales
- MVP-TCS-52: Table Charging Station FG5966-1X
- MVP-WCS-52: Wall Charging Station FG5966-1X
- MVP-BP-52: Battery Pack FG5966-20
- MVP-STYLUS-52: Replacement Stylus, Pack of 3 FG5966-1X
- CC-USB: USB programming cable FG10-5965

MVP5150 y MVP5100

Alimentación
- 110-240VAC +/- 10%, 50/60Hz

Suministro mínimo de alimentación requerido
Fuente de alimentación PS3.0:
- Todos los modelos 5150 son enviados con esta fuente de alimentación.

Modos de alimentación
- **ON:** Todos los módulos necesarios son alimentados y el resto de dispositivos online con la master NetLinx.
- **STANDBY:** Apagado LCD/Backlight. El panel vuelve instantáneamente a modo on al tocar la pantalla táctil.
- **FULL OFF:** La alimentación a todos los periféricos y componentes se corta. Requiere reinicialización para despertar.

Duración de la batería
- Hasta tres horas de uso continuado.
- 2 días y medio de uso normal (25% ON, 25% Standby, 50%Off).

Memoria
- 128 MB NAND Flash
- 256 MB Mobile DDRAM

Propiedades de la pantalla
- Ratio de contraste: 400:1
- Resolución de pantalla: 800x480 pixeles WVGA
- Aspect Ratio: 16x9
- Brillo (Luminancia): 300 cd/m2
- Colores de pantalla: 262,144 colores (profundidad de color 18-bit)
- Dot/Píxel Pitch: 180 dpi
- Tipo de panel: TFT Color Active-Matrix

Dimensiones (HWD)
- 11.7 cm x19.1 cm x 2.0 cm

Peso
- 0.6 Kg.

Ángulo de visión
- +/- 60º (horizontal) y + 80º/ - 40º (vertical).

Accesorios incluidos
- Fuente de alimentación PS3.0.
- Stylus (preinstalado sobre el lado izquierdo de la señal)
- Batería integrada

AMX | IBERIA Parque Ind. PISA, C/Comercio, 16, Edf. Fórum, Mód. 20. 41927 Sevilla. www.amx.com.es

Algunos nombres de productos pueden ser marcas registradas por sus respectivos propietarios. Todos los derechos reservados. La información reflejada en este documento, así como las características de los productos y o servicios pueden sufrir modificaciones sin previo aviso. Fecha de publicación de este documento: 08/02/2011